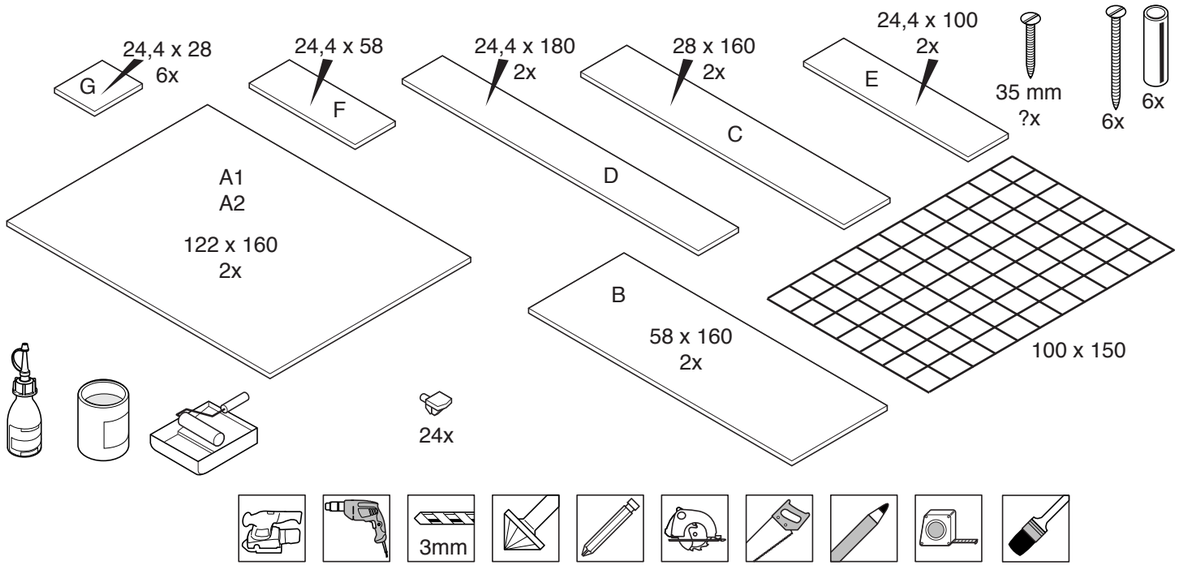
24,4 x 28
6x
G
24,4 x 58
F
24,4 x 180
2x
D
28 x 160
2x
C
24,4 x 100
2x
E
35 mm
?x
6x
6x
A1
A2
122 x 160
2x
B
58 x 160
2x
100 x 150
24x
3mm

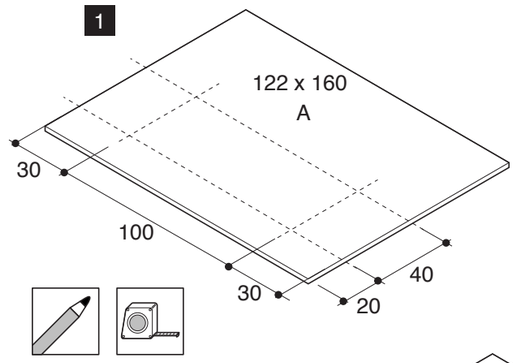
1
122 x 160
A
30
100
30
20
40

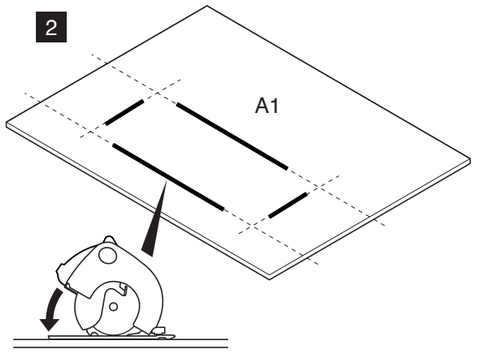
2
A1

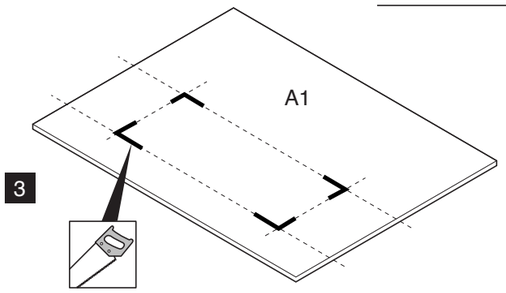
3
A1

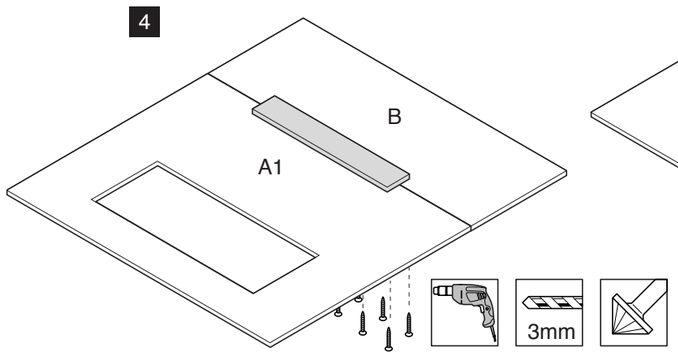
4
B
A1
3mm

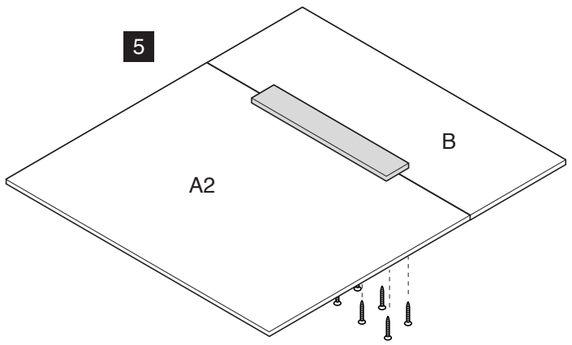
5
B
A2

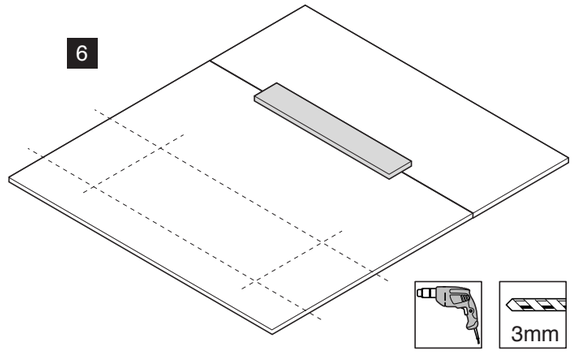
6
3mm

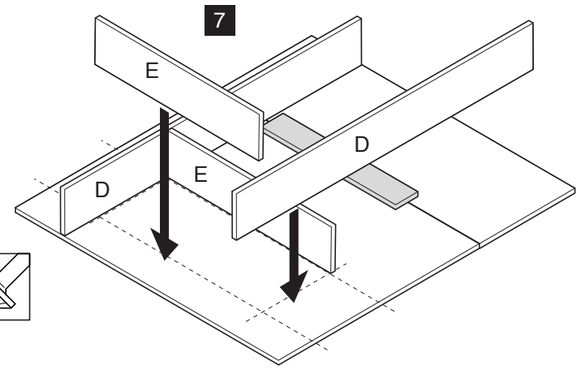
7
E
D
E
D

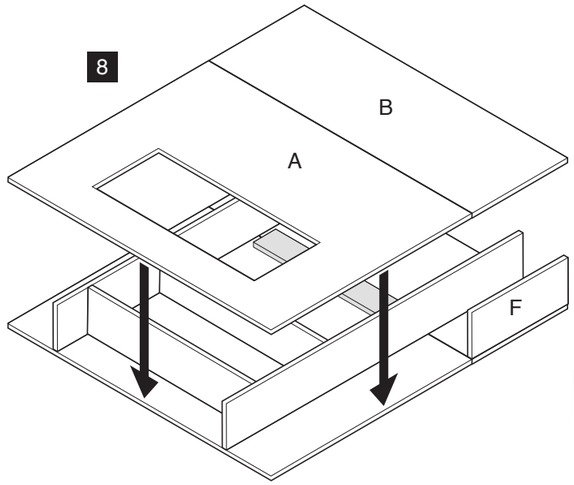
8
B
A
F

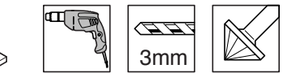
3mm

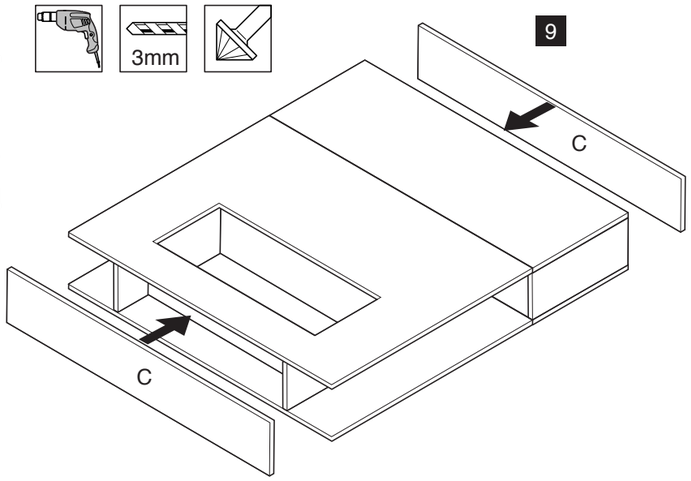
9
C
C

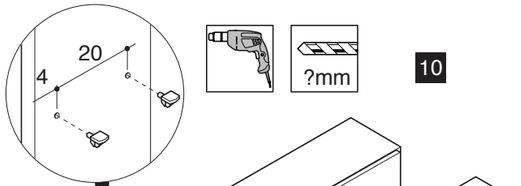
20
4

?mm

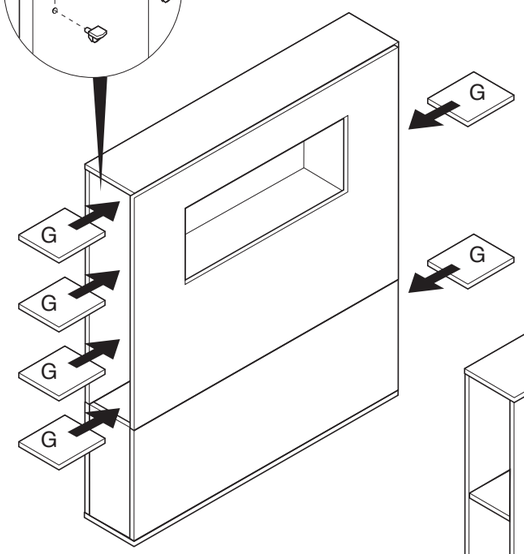
10
G
G
G
G
G
G

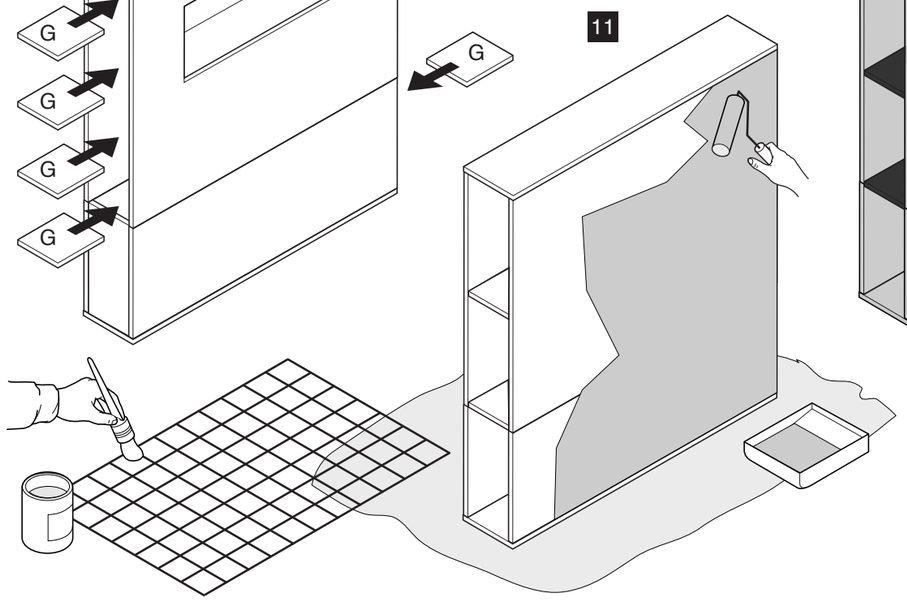
11

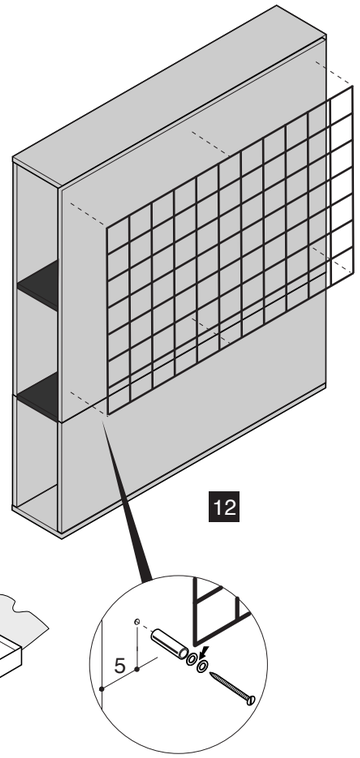
12
5